Table de pique-nique en bois Epernay

Référence:
TA0009

Description

Table de pique-nique en pin traité autoclave classe IV (label CTB B+) de grande dimension pouvant accueillir 8 à 12 personnes. Assises et plateau en lames de pin section 12 x 4,5 cm. Piétement section 10 x 10 cm. Fixation au sol par scellement béton.

Dimensions du plateau 150 x 150 cm
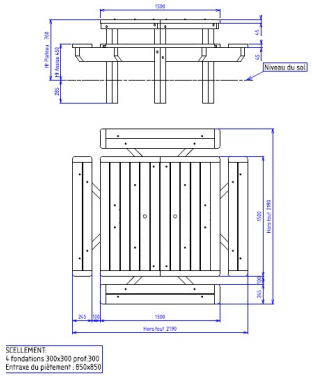
Plans cotés